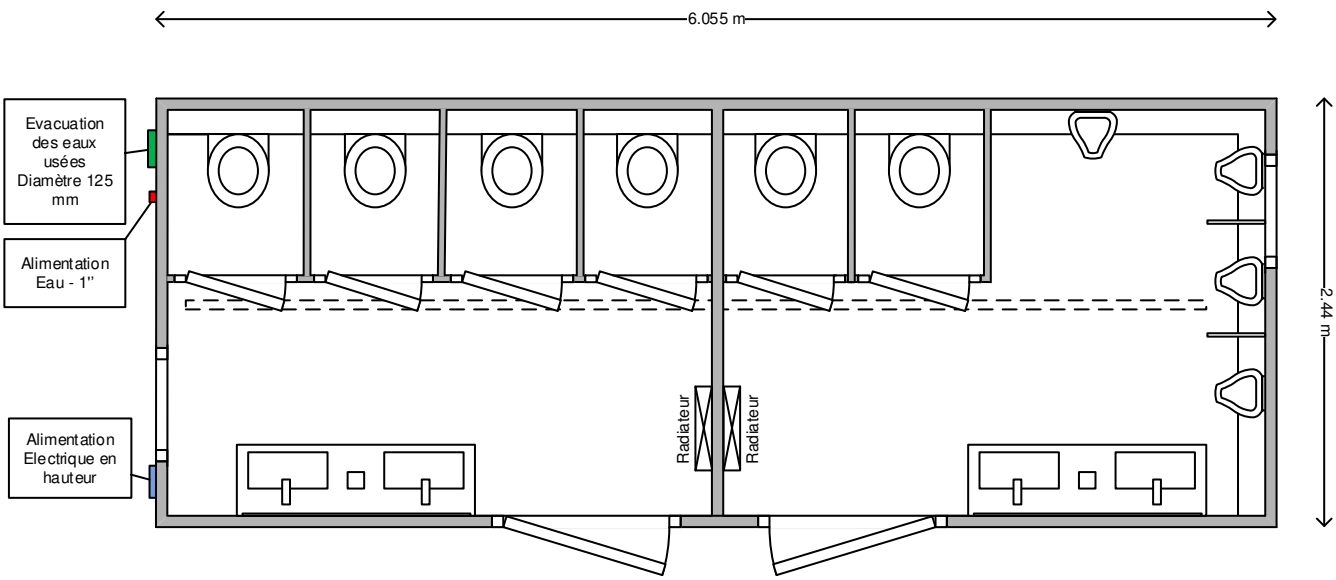

Prise Européenne P17

DIMENSIONS	
Longueur	= 6.055 m
Largeur	= 2.44 m
Hauteur	= 2.59 m
Poids	= 3002 Kg

RACCORDEMENTS
Prise type P17 – 32 A 230 v Monophasé
Alimentation Eau : Diamètre 1
Sortie Eaux Usées Diamètre 125 mm

EQUIPEMENTS
Côté Femmes : 4 WC – 2 Lavabos – 1 Radiateur 2000W
Côté Hommes : 2 WC – 4 Urinoirs – 2 Lavabos – 1 Radiateur 2000W

HAPPEE services
une marque du groupe enygea

FICHE TECHNIQUE MATERIEL